# SERIE IV ATM

Alta Seguridad High Security *Haute Sécurité*

Estación de servicio
Service station
*Station de service*

AP2LLRP

## Producto Certificado según la Norma UNE EN-1143-1:2019 en Grado IV ATM
## Certified product according to the UNE EN-1143-1:2019 Standard in Grade IV ATM
## *Produit certifié selon la Norme UNE EN-1143-1:2019 en Classe IV ATM*

Nueva Serie de Cajas Fuertes ATM con ranura, certificadas en norma UNE EN-1143-1 en Grado IV ATM. Diferentes tipos de ranuras según la necesidad.

New ATM Safes Series with slot, certified according to UNE EN-1143-1 standard in ATM Grade IV. Different type of slots available.

*Nouvelle Série de Coffres Forts DAB avec fente, certifiée selon la norme UNE EN-1143-1 en Classe IV DAB. Différentes sortes de fentes au besoin.*

AP4MRP

# SERIE IV ATM

## Alta Seguridad High Security *Haute Sécurité*

| Accesorios | Accessories | Accessoires |
|---|---|---|

Estantería
Shelf
*Étagère*
**AP0B** para for *pour* mod. AP-3 / AP-4
**AP02B** para for *pour* mod. AP-2

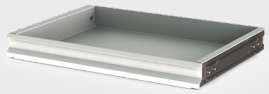

Cajón extensible de altura 50 mm.
50 mm. height extendable drawer
*Tiroir extensible de 50 mm. d'hauteur*
**AP0C** para for *pour* mod. AP-3 / AP-4

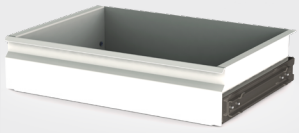

Cajón extensible de altura 100 mm.
100 mm. height extendable drawer
*Tiroir extensible de 100 mm. d'hauteur*
**AP0D** para for *pour* mod. AP-3 / AP-4

Secreter
Inner compartment
*Compartiment intérieur*
**AP0A** para for *pour* mod. AP-4

**Acabado lacado brillante / mate**
High-Gloss / matt lacquer finish
*Finition laqueé brillante / mate*

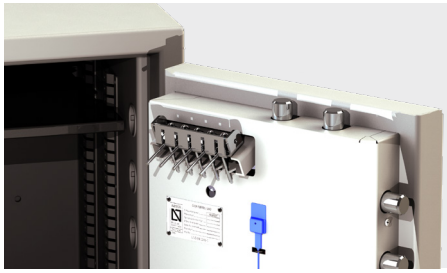

Kit antipesca
Anti-fishing kit
*Kit anti-pêche*
**AT100** para Buzón antipesca for Anti-fishing slot *pour Fente avec système anti-pêche*

Prolongador para buzón antipesca
Chute with anti-fishing slot
*Goulotte avec fente pour l'anti-pêche*
**APG1** para Ranura Inclinada for Inclined Slot *pour Fente Inclinée*

**Producto Certificado según la Norma UNE EN-1143-1:2019 en Grado IV ATM**
Certified product according to the UNE EN-1143-1:2019 Standard in Grade IV ATM
*Produit certifié selon la Norme UNE EN-1143-1:2019 en Classe IV ATM*

AENOR Producto Certificado

## Especifiaciones

- Puerta y caja de 50 mm. de espesor.
- Bulones giratorios de Ø 25 mm.
- 4 Anclajes de M-16 (100 kN), incluidos.
- Blindaje anti-taladro.
- Rebloqueo en caso de ataque.
- Protección pasiva contra el fuego mediante junta intumescente en la puerta.
- Estantes anti-vuelco, regulables en altura para todos los tamaños excepto AR-1.
- Color Ral Design 000 65 00.

## Tech Specs

- 50-mm thick door and body.
- Ø 25-mm swivel bolts.
- 4 M-16 (100 kN) anchorages included.
- Drill-proof armour plating.
- Relock in the event of attack.
- Passive fire protection by means of an intumescent fire seal in the door.
- Tip-proof, height-adjustable shelves for all sizes except AR-1.
- Colour Ral Design 000 65 00.

## *Caractéristiques Techniques*

- *Porte et coffre de 50 mm. d'épaisseur.*
- *Pênes pivotants de Ø 25 mm.*
- *4 Fixations M-16 (100 kN), comprise.*
- *Blindage anti-perçage.*
- *Condamnation en cas d'effraction.*
- *Protection passive contre le feu, par joint intumescent dans la porte.*
- *Étagère anti-renversement, réglables en hauteur pour toutes les tailles sauf AR-1.*
- *Couleur Ral Design 000 65 00.*

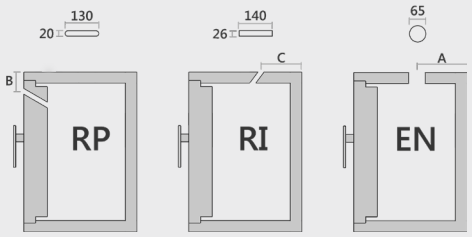


| | A | B | C |
|---|---|---|---|
| AP2 | 200 | 22 | 170 |
| AP3 | 250 | 22 | 200 |
| AP4 | 250 | 22 | 200 |

Medidas en mm.
Measures in mm.
*Mesures avec mm.*

## Modelos / Models / *Modèles*

2 Cerraduras de Llave
2 Key Locks
*2 Serrures à Clé*

Cerradura de Llave y Combinación Mecánica
Key and Mechanical Combination Lock
*Serrure à Clé et à Combinaison Mécanique*

Cerradura de Llave y Combinación Electrónica
Key and Electronic Combination Lock
*Serrure à Clé et à Combinaison Électronique*

Cerradura de Llave y Combinación Electrónica con retardo y bloqueo
Key and Electronic Combination Lock with delay and block
*Serrure à Clé et à Combinaison Électronique avec retard et verrouillage*

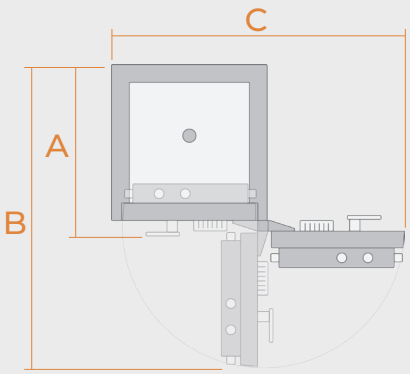


| | | | | Medidas Exteriores External Dimensions *Dimensions Extérieures* (mm.) | | | Medidas Interiores Internal Dimensions *Dimensions Intérieures* (mm.) | | | Medidas Uso Measures of Use *Mesures d'Utilisation* (mm.) | | | Volumen Interior Inner Volume *Volume Intérieur* | Peso Weight *Poids* | Número de Bulones Bolts Unit *Unités de Pênes* | Número de Estantes Shelves Number *Nombre de d'Étagères* | Número de anclajes Holes Quantity *Quantité de trous* | Número de anclajes Holes Quantity *Quantité de trous* |
|---|---|---|---|---|---|---|---|---|---|---|---|---|---|---|---|---|---|---|
| | | | | | | | | | | A | B | C | L. | Kg. | | | | |
| AP2LLRP | AP2MRP | AP2ERP | AP2BRP | 500 | 450 | 450 | 400 | 350 | 295 | 495 | 870 | 846 | 41 | 210 | 12 | 2 | 4 | 1 |
| AP3LLRP | AP3MRP | AP3ERP | AP3BRP | 650 | 550 | 550 | 550 | 450 | 395 | 595 | 1070 | 1046 | 98 | 340 | 12 | 2 | 4 | 1 |
| AP4LLRP | AP4MRP | AP4ERP | AP4BRP | 800 | 550 | 550 | 700 | 450 | 395 | 595 | 1070 | 1046 | 124 | 405 | 12 | 3 | 4 | 1 |
| AP2LLRI | AP2MRI | AP2ERI | AP2BRI | 500 | 450 | 450 | 400 | 350 | 295 | 495 | 870 | 846 | 41 | 210 | 12 | 2 | 4 | 1 |
| AP3LLRI | AP3MRI | AP3ERI | AP3BRI | 650 | 550 | 550 | 550 | 450 | 395 | 595 | 1070 | 1046 | 98 | 340 | 12 | 2 | 4 | 1 |
| AP4LLRI | AP4MRI | AP4ERI | AP4BRI | 800 | 550 | 550 | 700 | 450 | 395 | 595 | 1070 | 1046 | 124 | 405 | 12 | 3 | 4 | 1 |
| AP2LLEN | AP2MEN | AP2EEN | AP2BEN | 500 | 450 | 450 | 400 | 350 | 295 | 495 | 870 | 846 | 41 | 210 | 12 | 2 | 4 | 1 |
| AP3LLEN | AP3MEN | AP3EEN | AP3BEN | 650 | 550 | 550 | 550 | 450 | 395 | 595 | 1070 | 1046 | 98 | 340 | 12 | 2 | 4 | 1 |
| AP4LLEN | AP4MEN | AP4EEN | AP4BEN | 800 | 550 | 550 | 700 | 450 | 395 | 595 | 1070 | 1046 | 124 | 405 | 12 | 3 | 4 | 1 |